3A-14A 焊無牙接頭 (長)

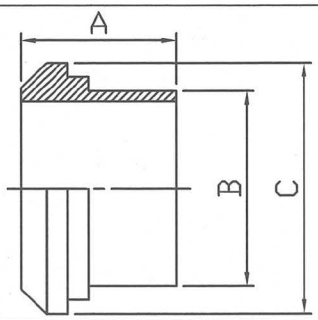

Long Weld LINER Plain (3A Bevel Seat) mm

SIZE	A	B	C
1"	34.9	25.5	33.4
1 1/2"	38.1	38.2	46.9
2"	38.1	50.9	60.5
2 1/2"	44.5	63.6	74.0
3"	44.5	76.3	87.5
4"	44.5	101.7	114.3

3A-15A 焊外牙接頭 (長)

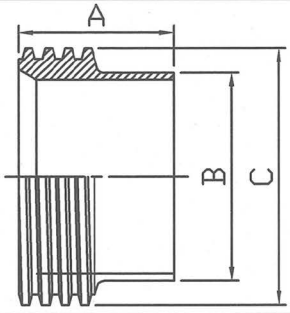

Long Weld MALE Threaded (3A Bevel Seat) mm

SIZE	A	B	C
1"	34.9	25.5	37.13
1 1/2"	38.1	38.2	50.65
2"	38.1	50.9	64.16
2 1/2"	44.5	63.6	77.67
3"	44.5	76.3	91.19
4"	44.5	101.7	119.25

3A-14PRF 焊無牙接頭 (短)

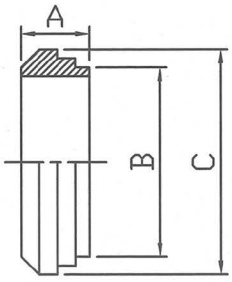

Short Weld LINER Plain (3A Bevel Seat) mm

SIZE	A	B	C
1"	17.5	25.5	33.4
1 1/2"	17.5	38.2	46.9
2"	18.2	50.9	60.4
2 1/2"	21.4	63.6	74.0
3"	23.8	76.3	87.5
4"	25.4	101.7	114.3

3A-15TRF 焊外牙接頭 (短)

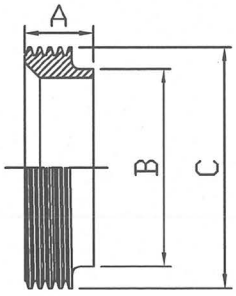

Short Weld MALE Threaded (3A Bevel Seat)mm

SIZE	A	B	C
1"	17.5	25.5	37.13
1 1/2"	17.5	38.2	50.65
2"	18.2	50.9	64.16
2 1/2"	21.4	63.6	77.67
3"	23.8	76.3	91.19
4"	25.4	101.7	119.25

3A-13H 六角螺母(母牙/內牙)

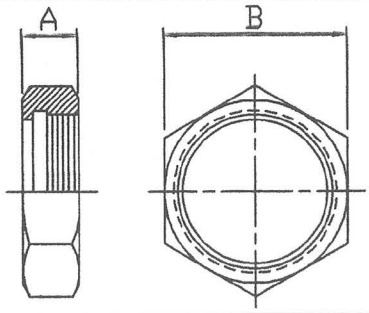

HEX NUT (3A Bevel Seat) mm

SIZE	A	B
1"	23.0	46.0
1 1/2"	24.6	61.1
2"	27.0	76.2
2 1/2"	30.2	91.3
3"	32.5	106.5
4"	38.1	137.7

3A-14R 擴管無牙接頭 (紋接頭)

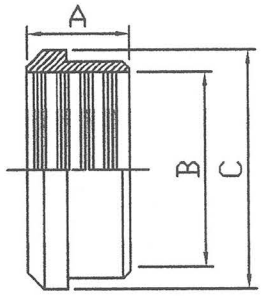

LINER for EXPANDING (3A Bevel Seat) mm

SIZE	A	B	C
1"	19.1	25.5	33.4
1 1/2"	25.4	38.2	46.9
2"	25.4	50.9	60.5
2 1/2"	25.4	63.6	74.0
3"	25.4	76.3	87.5
4"	25.4	101.7	114.3

3A-15R 擴管外牙接頭 (紋牙口)

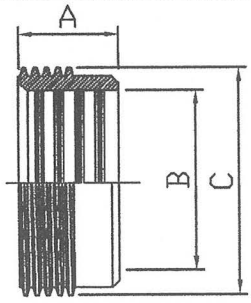

MALE for EXPANDING (3A Bevel Seat) mm

SIZE	A	B	C
1"	20.6	25.5	37.13
1 1/2"	25.4	38.2	50.65
2"	28.6	50.9	64.16
2 1/2"	28.6	63.6	77.67
3"	28.6	76.3	91.19
4"	28.6	101.7	119.25

3A-16A Bevel Seat盲蓋

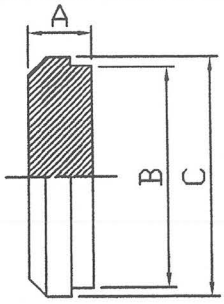

Blank Cap (3A Bevel Seat) mm

SIZE	A	B	C
1"	11.9	29.5	33.4
1 1/2"	14.3	42.6	46.9
2"	15.9	55.7	60.5
2 1/2"	16.7	68.8	74.0
3"	18.3	81.9	87.5
4"	20.6	108.1	114.3

玄盛企業股份有限公司 食品衛生級 不鏽鋼管及管件 外徑及厚度比較表 " Outer Diameter & Wall Thickness of the Hygienic Tubings " - TECH CONTROL ENTERPRISE CO., LTD.

3A			IDF			RJT/ BSM/ CIP Flat Face			DIN 11851			SMS		
尺寸 SIZE	外徑 OD (mm)	厚度 T (mm)	尺寸 SIZE	外徑 OD (mm)	厚度 T (mm)	尺寸 SIZE	外徑 OD (mm)	厚度 T (mm)	尺寸 SIZE	外徑 OD (mm)	厚度 T (mm)	尺寸 SIZE	外徑 OD (mm)	厚度 T (mm)
1/2"	12.7	1.65							**10**	15.0	2.5			
3/4"	19.05	1.65							**15**	21.0	2.5			
1"	25.4	1.65	**1"**	25.4	1.2	**1"**	25.8	1.8	**20**	25.0	2.5	**1"**	25.0	1.25
1.25"	31.75	1.65							**25**	31.0	2.5			
1.5"	38.1	1.65	**1.5"**	38.1	1.2	**1.5"**	38.5	1.8	**32**	37.0	2.5	**1.5"**	38.0	1.25
									40	43.0	2.5			
2"	50.8	1.65	**2"**	50.8	1.5	**2"**	51.2	1.8	**50**	55.0	2.5	**2"**	51.0	1.25
2.5"	63.5	1.65	**2.5"**	63.5	2.0	**2.5"**	63.9	1.8	**65**	72.0	3.0	**2.5"**	63.5	1.5
3"	76.2	1.65	**3"**	76.2	2.0	**3"**	76.6	1.8				**3"**	76.1	1.6
			3.5"	89.1	2.0				**80**	87.0	3.0			
4"	101.6	2.1	**4"**	101.6	2.0	**4"**	102.0	2.2	**100**	106.0	3.0	**4" / 4"EB**	101.6 / 104	2.0 / 2.0
			4.5"	114.3	3.0									
									125	132.0	3.5			
6"	152.4	2.8				**6"**	152.8	2.2	**150**	157.0	3.5			
8"	203.2	2.8												
10"	254.0	3.47												
12"	304.8	3.47												

表面處理參考表

Surface Finish Cross Reference		
Grit No.	Ra (µin.)	Ra (µm)
120		
180	32	0.8
240	25	0.6
320	20	0.5

玄盛企業股份有限公司 食品衛生級 墊片材料特性 比較表

" Gasket Material Selection Guide / Gasket Material Characteristics Comparison Chart " - TECH CONTROL ENTERPRISE CO., LTD.

墊片材料特性 Gasket Material Characteristics	SILICONE	EPDM	VITON (FKM)	TEFLON (PTFE)	BUNA-N
建議操作溫度 Recommend Operating Temperature	-30°C~120°C	-30°C~100°C	-15°C~120°C	-30°C~160°C	-10°C~100°C
耐酸鹼度 Acid/Alkali Resistance	一般 Fair	一般 Fair	良 Good	優 Excellent	一般 Fair
耐臭氧度 Ozone Resistance	一般 Fair	優 Excellent	一般 Fair	一般 Fair	差 Poor
顏色 Color	白色半透明 Translucent White	黑 Black	黑 Black	白 White	原色為淺褐色, 可訂製為白色 Original color is light brown, customizable to white
其它備註事項 Other Comments	耐高溫 heat resistant	耐臭氧 Ozone resistance	耐酒精 alcohol resistance	耐酸鹼及溶劑 acid, alkali, and solvent resistant, 硬 hard	耐油 oil resistance

玄盛企業股份有限公司

專業製造 食品衛生級 不鏽鋼管、管件、閥、泵浦
CNC金屬加工、產業機械設備金屬零件代工製造

dun & bradstreet
D-U-N-S® CERTIFIED
65 - 736 - 5078

www.tech-control-tw.com **TECH CONTROL ENTERPRISE CO., LTD.** **techcontrol@seed.net.tw**

●不鏽鋼 食品衛生級 夾接管件、對焊管件、擴管管件 3A 、IDF 、RJT/BSM/CIP Flat Face、DIN 11851 、SMS
Tri-Clamp / Bevel Seat / Butt Weld / Roll-On Expanding HYGIENIC TUBE FITTINGS

Tri-Clamp接頭/夾盤(Ferrule)、盲蓋(Blank)
管夾/夾帶/卡箍(Clamp)、軟管接頭(Hose Barb)
45° 、 90° 彎頭(Elbow)、大小頭(Reducer)
三通(Tee)、平口三通、十字通(Cross)
管架/管束(Support & Hanger)、食品級墊片
Silicone、EPDM 、Viton、Teflon、Buna-N

Strainer & Filter 過濾器
Sight Glass 玻璃視窗
Sight Liquid Level Gauge 液位計
Sampling Valve 取樣閥
CIP Cleaning Spray Ball CIP清洗球
Rotary Spray Ball 旋轉噴球

●不鏽鋼 食品衛生級 手動/氣動 各式閥件 Manual / Pneumatic HYGIENIC VALVES
蝶閥(Butterfly Valve)、考克閥(Plug Valve)、逆止閥(Check Valve)、球閥(Ball Valve)、座閥(Seat Valve)
換向閥(Divert Valve)、截止閥(Shut-Off Valve)、隔膜閥(Diaphragm Valve)、桶底閥(Tank Flush Valve)
接口: 3A Tri-Clamp夾式(Ferrule Ends)、焊式(Weld Ends)、IDF 、RJT/BSM/CIP Flat Face、DIN 11851、SMS
尺寸: 1″ 、1.5″ 、2″ 、2.5″ 、3″ 、4″ 耐壓: 水壓 10 kg/cm² (142 psi at 30 ° C / 86 ° F)

●不鏽鋼 食品衛生級 離心式泵浦 CIP HYGIENIC CENTRIFUGAL PUMPS ●不鏽鋼管 HYGIENIC TUBES ASTM A270
●產業機械設備金屬零件代工製造 OEM / CUSTOM METAL PARTS for Machinery & Equipment

22055 新北市 板橋區 倉後街 24 號 1 樓 No.24, Tsang Hou St., BanQiao Dist., New Taipei City 22055, TAIWAN
TEL: (02) 2968-5577 / 2967-5553 FAX: (02) 2967-5545 / 2968-9740 統一編號 : 22780634
TECH CONTROL ENTERPRISE CO., LTD.
is a Member of TAITRA